Engins agricoles & Forestiers

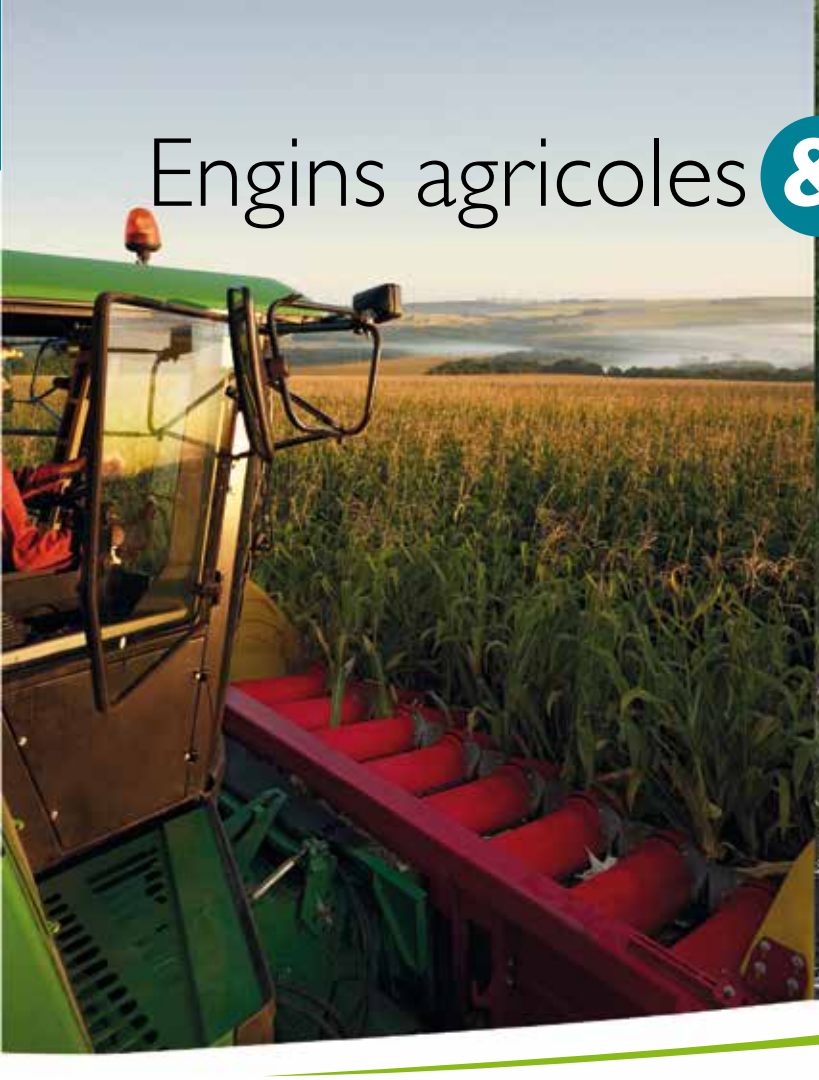

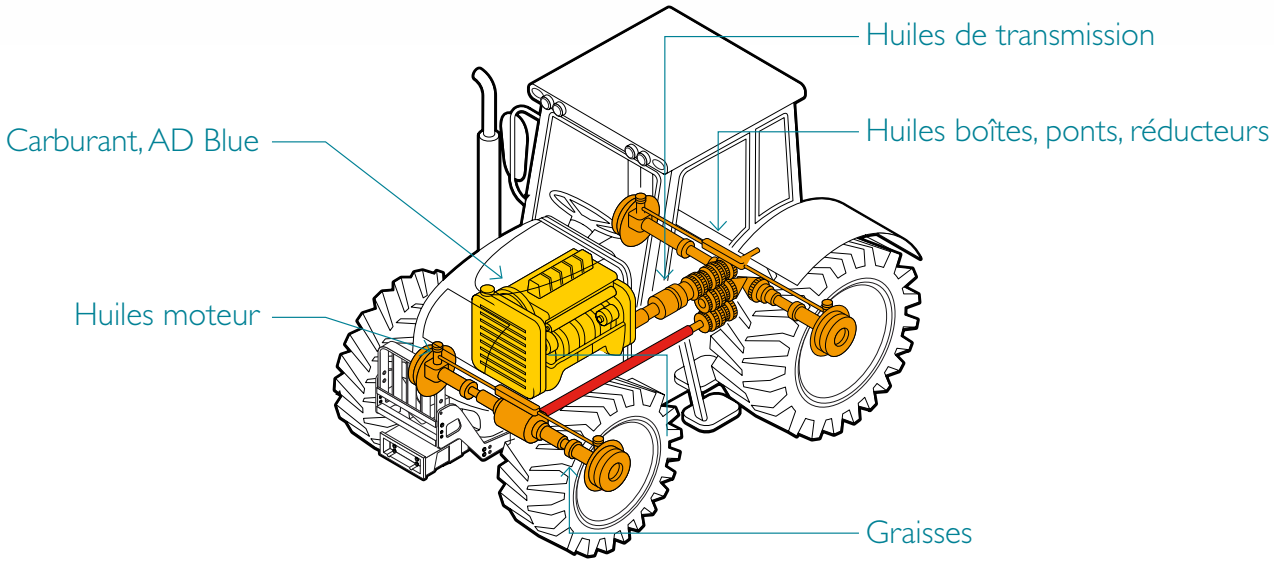

Lubrifiants - Carburants - Combustibles
Produits de maintenance et nettoyage - Récupération des déchets dangereux

VALLIER

Distributeur Lubrifiants Shell

Groupe Vallier

Distributeur Lubrifiants Shell

Huiles moteur
Poids lourds et engins agricoles

Shell RIMULA

Protection contre l'usure (anti-dépôts, anti-acides) — Économie de carburant
Viscosité réduite

Tiers II, Tiers III et avant		Tiers III B, Tiers IV (Low Saps)				
RIMULA R4X 15W40 Minérale		**RIMULA R4L 15W40** Minérale			**RIMULA R5LE 10W40** Tech. synthèse	
Conditionnement / Références						
20 L **23372**	209 L **22587**	209 L **21374**	55 L **21376**	20 L **21375**	209 L **21846**	20 L **22380**

Huiles moteur
Véhicules légers, utilitaires, motos, quads

Shell HELIX

Technologie PurePlus :
1ère huile moteur conçue à partir de gaz naturel — Économie de carburant
Propreté inégalée — Performances à froid

VL et utilitaires, avant Euro 5 (sans FAP), A3/B3, A3/B4				VL et utilitaires, Euro 5/6 (avec FAP, low Saps)			Motos et Quads, 4 temps
HELIX HX7 10W40 Tech. synthèse			**HELIX ULTRA 5W40** Synthèse	**HELIX ULTRA ECT 5W30** Tech. synthèse			**ADVANCE 4T ULTRA 10W40** Synthèse
Conditionnement / Références							
3X5 L **22047**	209 L **22377**	55 L **21754**	55 L **21710**	209 L **22387**	209 L **22102**	55 L **21287**	3X5 L **22826**	12 x 1L **20496**

Huiles de transmission

Shell SPIRAX

Lubrifiants spécialisés pour chaque fonction et tout type d'engins.
Propriété anti-frottement, excellente fluidité.

SPIRAX S4 TXM Transmissions combinées (boîte powershift, réducteur, freins immergés, hydrauliques) - UTTO -			**SPIRAX S3T 15W40** Minérale Multifonctionnelles STOU - Avant Tiers III (moteur et transmission)		**SPIRAX S4T 10W40** Tech. synthèse		**SPIRAX S3 ALS 80W90** Ponts à glissement huile hypoïde	
Conditionnement / Références								
209 L **21487**	55 L **20540**	20 L **21629**	209 L **20671**	20 L **21415**	209 L **21698**	20 L **22422**	209 L **21697**	20 L **21606**

VALLIER vous aide à choisir l'huile adaptée à votre besoin, en conformité avec les recommandations des constructeurs.

Huiles hydrauliques Shell Tellus

Technologies : minérale, synthétique, biodégradable Durée de vie prolongée des équipements

TELLUS S2VX46 Minérale groupe II, HV		SPIRAX S4 ATF HDX Tech. synthèse hydrostatique, DEXRON® III G		NATURELLE HFE 46 100% synthèse, biodégradable
Conditionnement / Références				
209 L **20630**	20 L **20628**	209 L **21748**	20 L **22424**	209 L **21500**	20 L **21849**

Graisses Shell GADUS

Maîtrise des coûts Protection anti-usure Durée de vie des équipements prolongée

GADUS S2 V220 AC2 Lithium-calcium Résistance à l'eau		GADUS S3 V220 C2 Lithium complexe, forte charge, résistance à l'eau		GADUS S2 V220 AD2 MOS2 (noire) Lithium calcium, résistance à l'eau et aux chocs		GADUS S2 V220 00 Graissage centralisé	
Conditionnement / Références							
50 Kg **21169**	1 carton (12 cartouches de 400 gr) **21433**	50 Kg **21147**	1 carton (12 cartouches de 400 gr) **21434**	50 Kg **21272**	1 carton (12 cartouches de 400 gr) **21439**	50 Kg **21165**	18 Kg **21164**

Produits spécifiques

Machine à traire	Huile chaine tronçonneuse, filante		Mélange 2 temps (synthèse), essence prête à l'emploi		Essence pour 4 temps, prête à l'emploi		Huile pour mélange 2 temps	
MINERVA	**MINERVA chaine 10/12**		**MARLINE 2T**		**MARLINE 4T**		**MINERVA 2TS**	
Conditionnement / Références								
4 x 5 L **22346**	210 L **22342**	4 x 5 L **22341**	20 L **21618**	4 x 5 L **23412**	20 L **21718**	4 x 5 L **21530**	12X2 L **22338**	4 x 5 L **22339**

Liquides de refroidissement & lave glace

Liquides de refroidissement			Lave glace		
LR - 35°C universel organique		**LR - 35°C** spécial Mercedes 325.5 organique	**Lave glace sans méthanol** été / hiver -20°C		
Conditionnement / Références					
20 L **21639**	210 L **21366**	210 L **23510**	4x5L **22814**	20L **23340**	210L **23339**

Vous ne trouvez pas le lubrifiant adapté à votre besoin ?

VALLIER propose une gamme très étendue de produits spécialisés au delà de la sélection présentée dans ce document. Contactez-nous.

Carburant écopolaire®

GNR grand froid, sans EMAG, très basse teneur en soufre (<10 ppm)
- Livraison en gravitaire, en toute sécurité, y compris dans les zones de montagne

Ad Blue

- Conditionnement : vrac, 1000L IBC (consigne), fût 208L, bidon 20L, bidon 10L

Combustible Fioulnature®

- Pour un chauffage moderne, écologique et économique
- Fioul très basse teneur en soufre (<10 ppm), naturellement moins odorant
- Commande en ligne : **www.fioulnature.com**

Produits de nettoyage

Procédés d'application : manuel, pulvérisation, haute pression					
Dégoudronnant **EVOLVE 160 BIO**	Lavage, détergeant haute pression **ZIMP 14TP+**	Savon main microbille crème **ZIMP 7 MANO**		Aérosols **Dégripants, lubrifiants…**	Liquides pour fontaine de lavage **EVOLVE 000+**
Conditionnement / Références					
30 L **23591**	5 L **23152**	1 L **22566**	5 L avec pompe **22564**	Nous consulter	30 L **22697**

Matériels

VALLIER fournit tous les matériels ad hoc pour un stockage et une utilisation optimale des produits.

Ensemble pneumatique mobile	Station de stockage	Groupe de transfert	Fontaine de lavage	Pompes	Pistolets	Rétention
						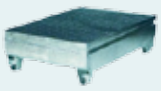

Etc.

Déchets

- Centre de transit autorisé par arrêté prefectoral
- Récupération des huiles usagées (agrément ADEME)
- Collecte, tri et regroupement des déchets solides, liquides et boues : solvants, matériaux souillés, batteries, aérosols…

Maîtriser mes déchets avec VALLIER J'adhère

Agence Savoie
458 rue Charles Cabaud
73290 La Motte Servolex
Tél : 04 79 26 96 90 - Fax : 04 79 26 96 99

Agence Haute-Savoie
1288 avenue du Stade
74970 Marignier
Tél : 04 50 34 87 77 - Fax : 04 50 34 68 42

clients@vallier-produits-petroliers.com - **www.vallier-produits-petroliers.com / www.fioulnature.com**

A3 n° 17002B - Photos non contractuelles - Photos : VALLIER, SHELL, ALGI"